QUERSCHNITT
A26 HAUPTANLAGE - FREILAND
KNOTEN LINZ/HUMMELHOF - WESTBRÜCKE M 1:200

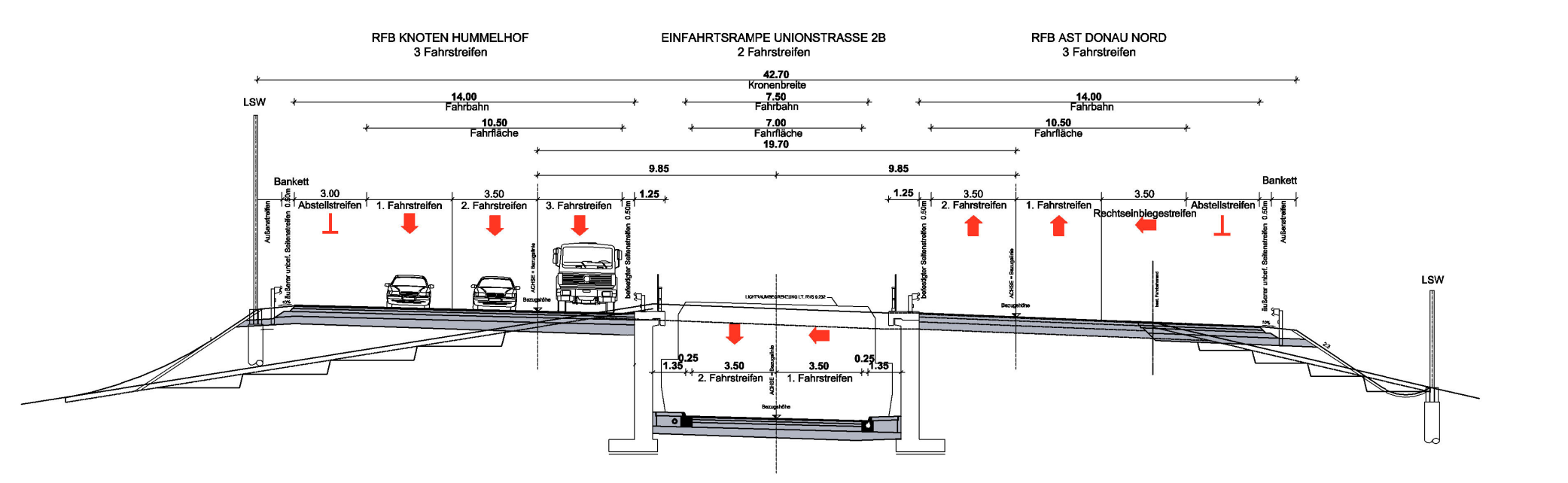
RFB KNOTEN HUMMELHOF
3 Fahrstreifen
EINFAHRTSRAMPE UNIONSTRASSE 2B
2 Fahrstreifen
RFB AST DONAU NORD
3 Fahrstreifen
42.70
Kronenbreite
14.00
Fahrbahn
10.50
Fahrfläche
7.50
7.00
19.70
9.85
Bankett
Abstellstreifen
1. Fahrstreifen
2. Fahrstreifen
3. Fahrstreifen
Rechtseinbiegestreifen
LSW

QUERSCHNITT
A26 HAUPTANLAGE - WESTBRÜCKE
M 1:200

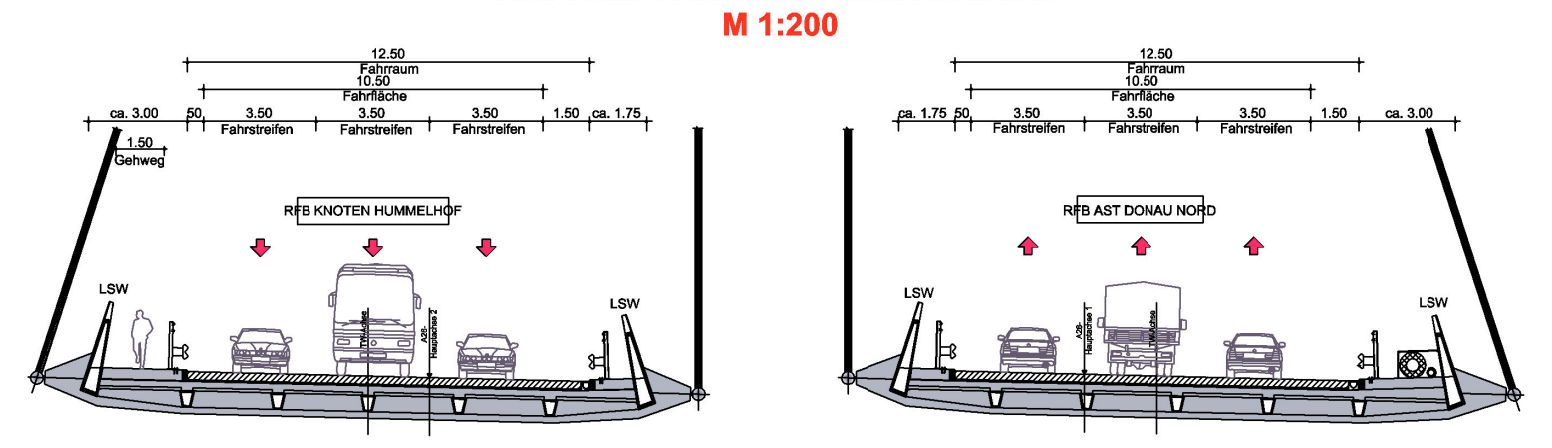
12.50
Fahrraum
10.50
Fahrfläche
ca. 3.00
1.50
Gehweg
3.50
Fahrstreifen
RFB KNOTEN HUMMELHOF
RFB AST DONAU NORD
LSW

QUERSCHNITT
A26 HAUPTANLAGE - TUNNEL FREINBERG
UNTERFLURTRASSE M 1:200

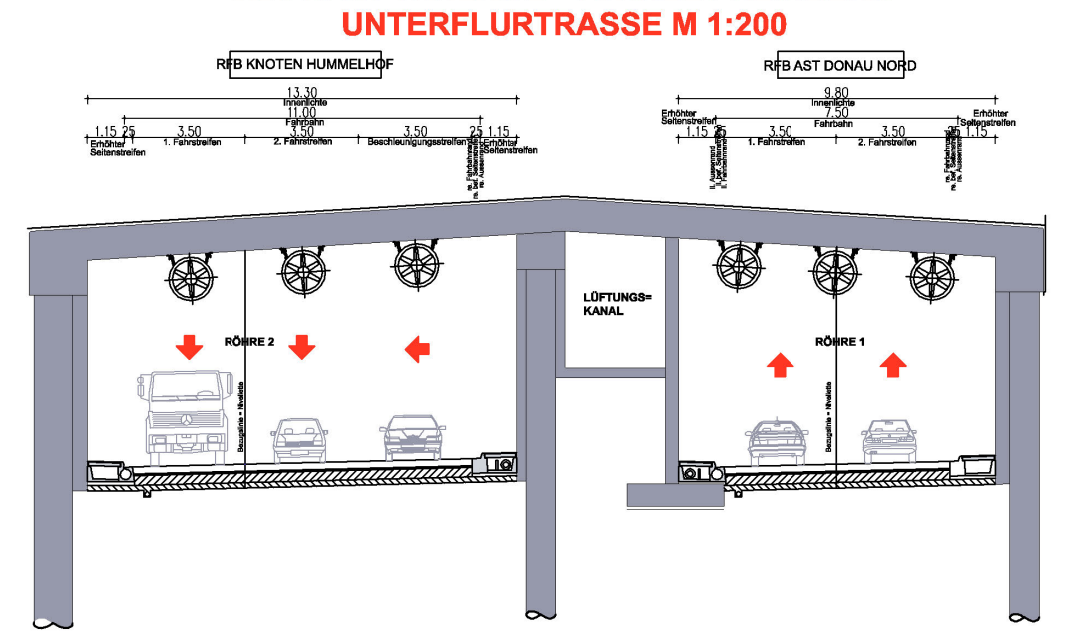
RFB KNOTEN HUMMELHOF
RFB AST DONAU NORD
RÖHRE 2
RÖHRE 1
LÜFTUNGS-KANAL

QUERSCHNITT
A26 HAUPTANLAGE - TUNNEL FREINBERG
BERGMÄNNISCHE BAUWEISE M 1:200

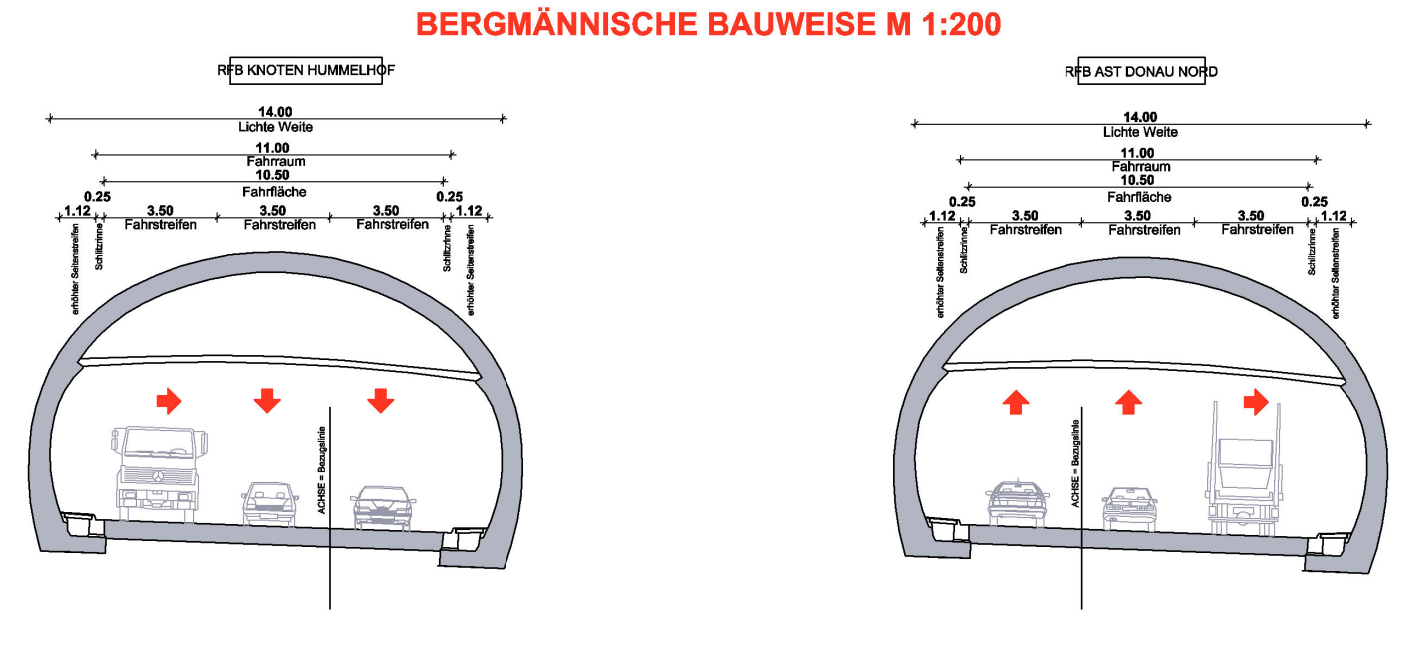
RFB KNOTEN HUMMELHOF
RFB AST DONAU NORD
14.00
Lichte Weite
11.00
Fahrraum
10.50
Fahrfläche
3.50
Fahrstreifen
0.25
1.12

QUERSCHNITT
A26 HAUPTANLAGE - DONAUBRÜCKE
M 1:200

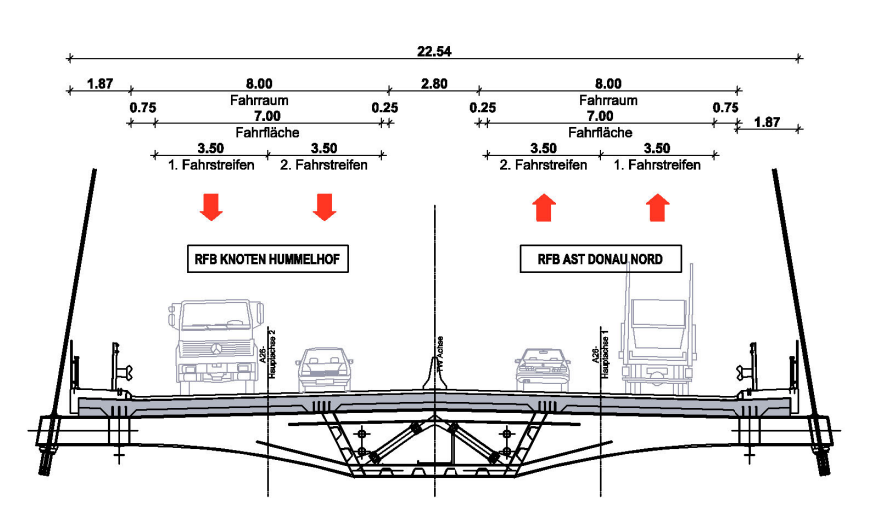
22.54
8.00
Fahrraum
7.00
Fahrfläche
3.50
1. Fahrstreifen
2. Fahrstreifen
2.80
RFB KNOTEN HUMMELHOF
RFB AST DONAU NORD

LEGENDE:

- ▨ Straßenbaumaßnahmen - Tunnelbereich
- ▨ Straßenbaumaßnahmen - Oberfläche
- ▨ Brückenbauwerke
- 🟥 Busspur
- ▨ Nebenstraßen
- ▨ Abladebucht, Haltebucht
- ▨ Gehweg
- 🟨 Radweg
- 🟧 Mischfläche (Radweg/Gehweg)
- ▨ Parkplätze
- ▨ Rettungsplatz
- ▨ Grünstreifen / Geländemodellierung
- 🟩 Damm
- ▨ Einschnitt
- ▨ Mulde
- ▨ Bankett
- ▨ Berme
- ┅ Lärmschutzwand geplant
- ┅ Lärmschutzwand Bestand
- — Betonleitwand
- — Leitschiene H2/H4
- VBE, Wegweisung
- HK Höhenkontrolle

×Hinweis Entwässerung -> siehe Entwässerungsplan

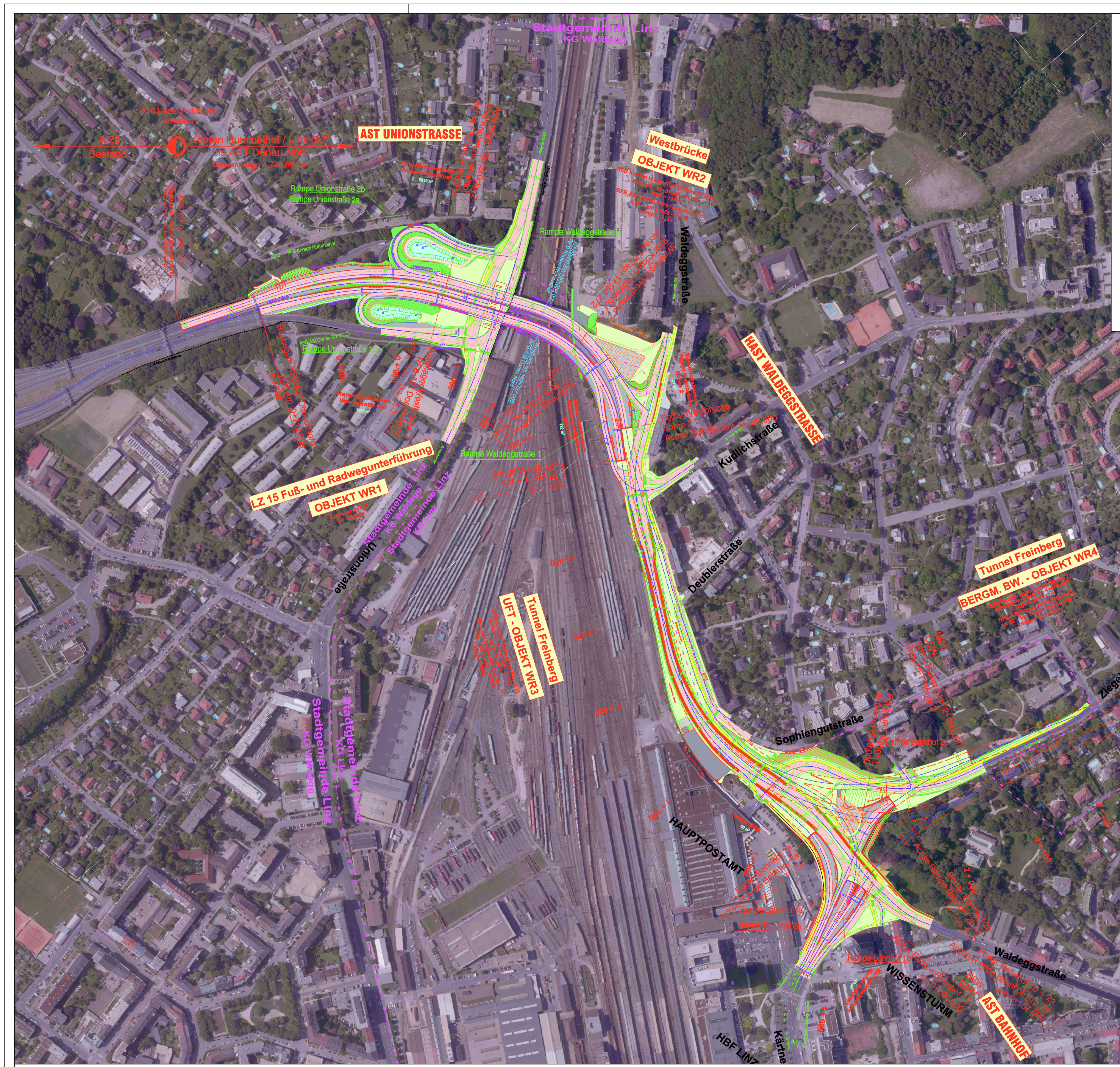
Stadtgemeinde Linz
KG Waldegg
A26 Linzer Autobahn
A 26
Bestand
Knoten Hummelhof / Linz (A7)
bis AST Donau Nord
AST UNIONSTRASSE
Westbrücke
OBJEKT WR2
Rampe Unionstraße 2b
Rampe Unionstraße 2a
Rampe Unionstraße 1
Rampe Waldeggstraße 1
Rampe Waldeggstraße 2
Waldeggstraße
HAST WALDEGGSTRASSE
Kudlichstraße
LZ 15 Fuß- und Radwegunterführung
OBJEKT WR1
Stadtgemeinde Linz
KG Waldegg
Unionstraße
Deublerstraße
Tunnel Freinberg
UFT - OBJEKT WR3
Tunnel Freinberg
BERGM. BW. - OBJEKT WR4
Ziegeleistraße
Sophiengutstraße
HAUPTPOSTAMT
Rampe Bahnhof 1a
Rampe Bahnhof 2a
Rampe Bahnhof 1b
Rampe Bahnhof 2b
Waldeggstraße
WISSENSTURM
AST BAHNHOF
HBF LINZ
Kärntnerstraße

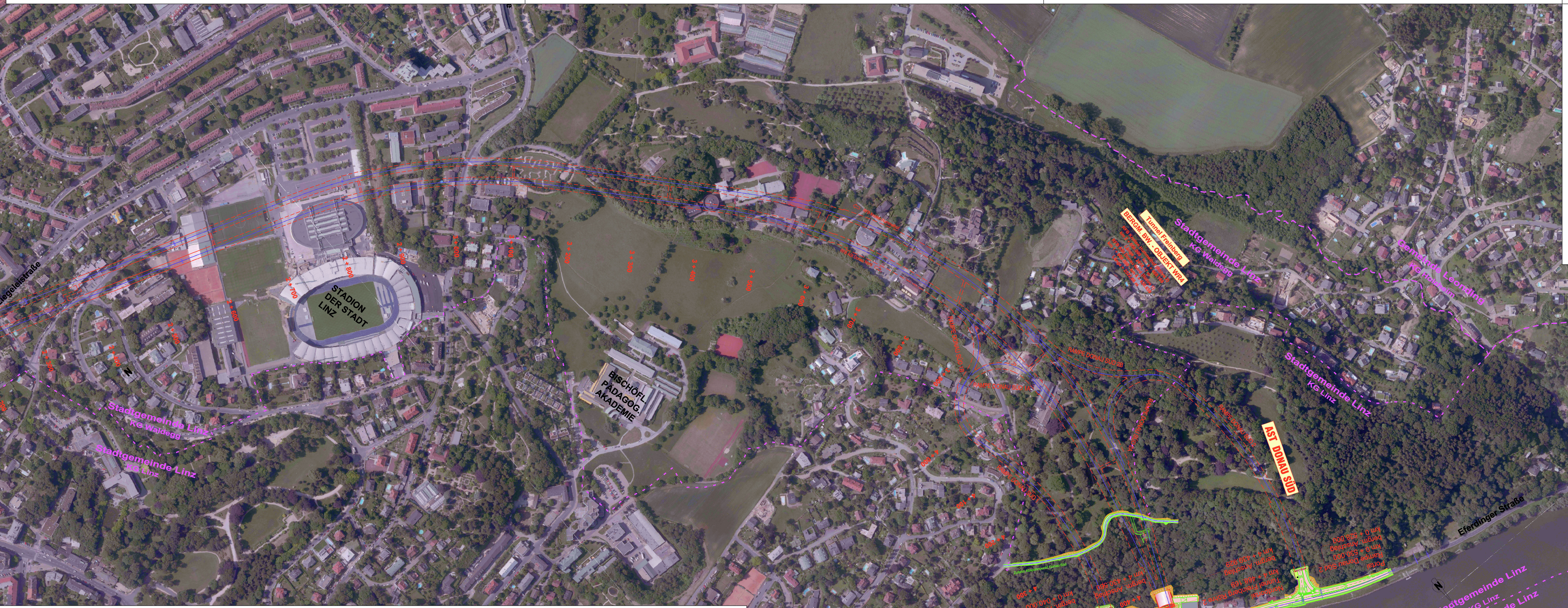
STADION DER STADT LINZ
BISCHÖFL. PÄDAGOG. AKADEMIE
Stadtgemeinde Linz
KG Waldegg
Stadtgemeinde Linz
KG Linz
Tunnel Freinberg
BERGM. BW. - OBJEKT WR4
AST DONAU SÜD
RAMPE DONAU SÜD 1A
RAMPE DONAU SÜD 1B
RAMPE DONAU SÜD 2B
Eferdinger Straße
2 + 600
2 + 700
2 + 800
2 + 900
3 + 000
3 + 100
3 + 200
3 + 300
3 + 400
3 + 500
3 + 600

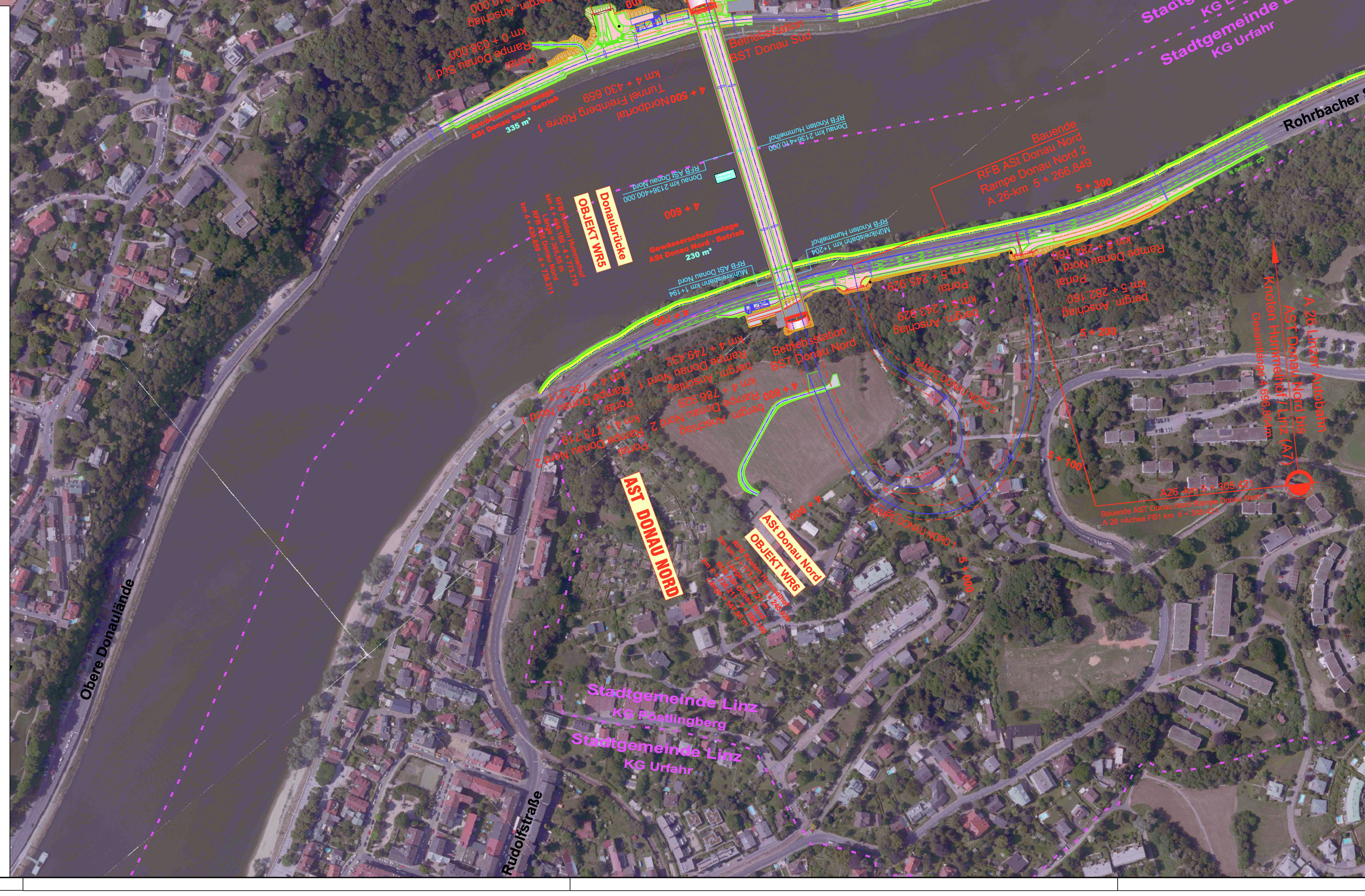
Donaubrücke
OBJEKT WR5
AST DONAU NORD
ASt Donau Nord
OBJEKT WR6
Betriebsstation BST Donau Süd
Betriebsstation BST Donau Nord
Gewässerschutzanlage ASt Donau Süd - Betrieb
335 m³
Gewässerschutzanlage ASt Donau Nord - Betrieb
230 m³
Obere Donaulände
Rudolfstraße
Stadtgemeinde Linz
KG Pöstlingberg
Stadtgemeinde Linz
KG Urfahr

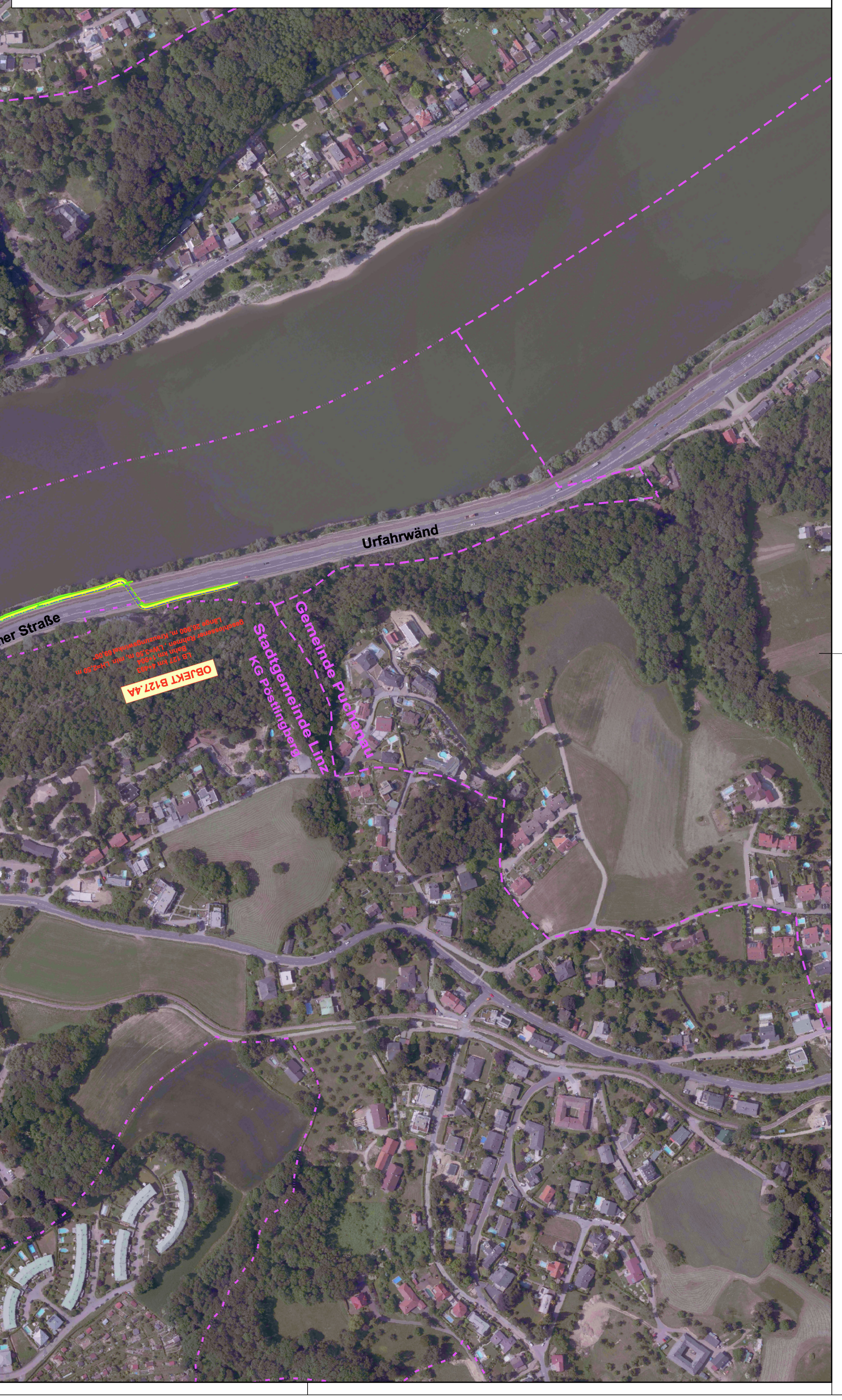
AST DONAU SÜD
Eferdinger Straße
Stadtgemeinde Linz
KG Linz
Stadtgemeinde Linz
KG Urfahr
Urfahrwänd
Rohrbacher Straße
OBJEKT B127.4A
Stadtgemeinde Linz
KG Pöstlingberg
Gemeinde Puchenau
Bauende
RFB ASt Donau Nord
Rampe Donau Nord 2
A 26-km 5 + 266,849
5 + 300
A 26 Linzer Autobahn
ASt Donau Nord bis
Knoten Hummelhof / Linz (A7)
Gesamtlänge 4.696,854m
A 26-km 5 + 305,421
RAMPE DONAU NORD 1
N

A26 LINZER AUTOBAHN
Knoten Linz / Hummelhof (A7) bis AST Donau Nord
Haupttrasse - Röhre 1 (Endzustand)
Einreichprojekt 2008, Projektänderung Dezember 2011

Längenschnitt 1:5.000/500

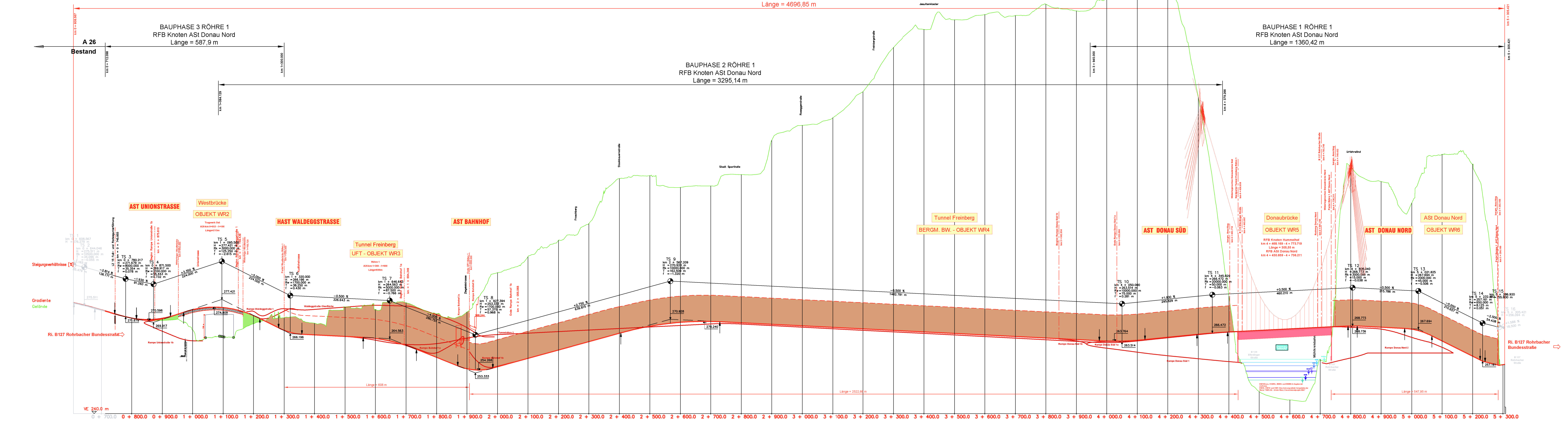
ENDZUSTAND RÖHRE 1
RFB Knoten ASt Donau Nord
Länge = 4696,85 m
BAUPHASE 3 RÖHRE 1
RFB Knoten ASt Donau Nord
Länge = 587,9 m
BAUPHASE 2 RÖHRE 1
RFB Knoten ASt Donau Nord
Länge = 3295,14 m
BAUPHASE 1 RÖHRE 1
RFB Knoten ASt Donau Nord
Länge = 1360,42 m
A 26
Bestand
AST UNIONSTRASSE
Westbrücke
OBJEKT WR2
HAST WALDEGGSTRASSE
Tunnel Freinberg
UFT - OBJEKT WR3
AST BAHNHOF
Tunnel Freinberg
BERGM. BW. - OBJEKT WR4
AST DONAU SÜD
Donaubrücke
OBJEKT WR5
AST DONAU NORD
ASt Donau Nord
OBJEKT WR6
Steigungsverhältnisse [%]
Gradiente
Gelände
Ri. B127 Rohrbacher Bundesstraße
Ri. B127 Rohrbacher Bundesstraße
VE 240.0 m
TS 3
TS 4
TS 5
TS 6
TS 7
TS 8
TS 9
TS 10
TS 11
TS 12
TS 13
TS 14
TS 15
277.421
270.596
269.917
274.909
266.196
264.563
254.268
253.333
270.928
270.240
263.764
263.514
266.472
268.773
268.736
267.694
257.161
Freinberg
Gugenberg
Urfahrwänd
Mühlkreisbahn
0 + 800.0
0 + 900.0
1 + 000.0
1 + 100.0
1 + 200.0
1 + 300.0
1 + 400.0
1 + 500.0
1 + 600.0
1 + 700.0
1 + 800.0
1 + 900.0
2 + 000.0
2 + 100.0
2 + 200.0
2 + 300.0
2 + 400.0
2 + 500.0
2 + 600.0
2 + 700.0
2 + 800.0
2 + 900.0
3 + 000.0
3 + 100.0
3 + 200.0
3 + 300.0
3 + 400.0
3 + 500.0
3 + 600.0
3 + 700.0
3 + 800.0
3 + 900.0
4 + 000.0
4 + 100.0
4 + 200.0
4 + 300.0
4 + 400.0
4 + 500.0
4 + 600.0
4 + 700.0
4 + 800.0
4 + 900.0
5 + 000.0
5 + 100.0
5 + 200.0
5 + 300.0

Blattschnitte M 1:50.000

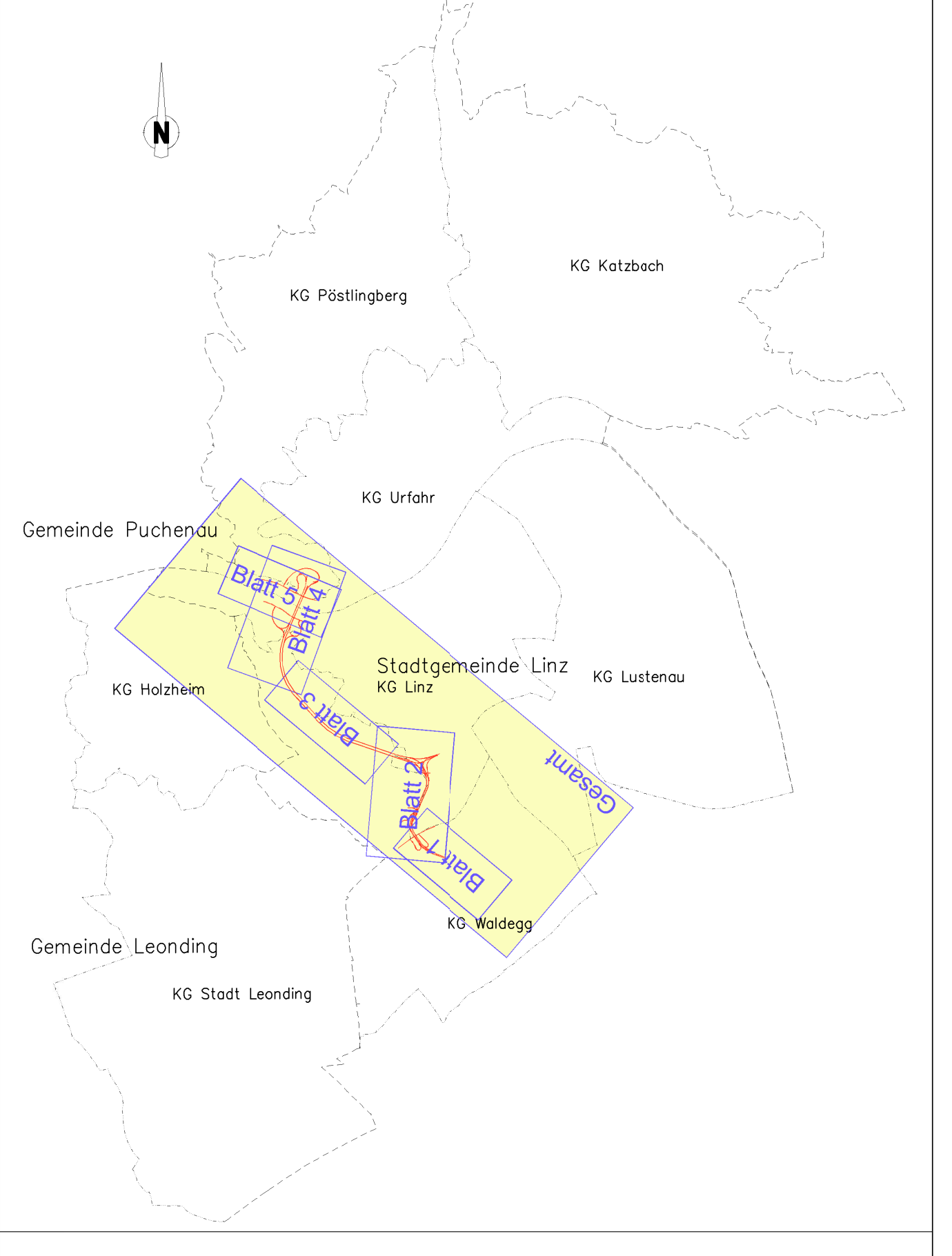
N
KG Pöstlingberg
KG Katzbach
KG Urfahr
Gemeinde Puchenau
Blatt 5
Blatt 4
Blatt 3
Blatt 2
Blatt 1
Gesamt
Stadtgemeinde Linz
KG Linz
KG Lustenau
KG Holzheim
Gemeinde Leonding
KG Stadt Leonding
KG Waldegg

ASFINAG BAU MANAGEMENT GMBH
im Namen der

ASFINAG

A 26 LINZER AUTOBAHN

Knoten Linz / Hummelhof (A7) - ASt Donau Nord

km 0.6+08,567 - 5.3+05,421
Projektslänge = 4.696,854m

EINREICHPROJEKT 2008

PROJEKTÄNDERUNG Dezember 2011

PLANTITEL

ENDZUSTAND: ÜBERSICHTSLAGEPLAN MIT ÜBERSICHTSLÄNGENSCHNITT UND QUERPROFILEN

	C	
	B	inkl. Verbesserungen gem. Verbesserungsauftrag der UVP-Behörde vom 06.06.2012
Änderung	A	inkl. Projektmodifikation 2012

PROJEKTSTEUERUNG

ILF Beratende Ingenieure ZT GmbH
Harrachstraße 26
4020 Linz
Tel: 0512 / 2412 - 4213
Fax: 0512 / 2412 - 4263
E-Mail: info@linz.ilf.com

PROJEKTANT

ILF Beratende Ingenieure
KMP Ziviltechniker für Bauwesen
IGT Geotechnik und Tunnelbau
RETTER & Partner Ziviltechniker G.m.b.H.

ARGE PLANUNG A 26
Harrachstraße 26
A-4020 Linz

KOORDINATION UMWELT

BEITL
Ziviltechniker GmbH für Landschaftsplanung
A-1040 Wien, Möllwaldplatz 4/21
Fax: +43 (1) 406 66 90-7
Tel: +43 (1) 406 66 90
e-mail: office@beitl.at
www.beitl.at

ASFINAG BAU MANAGEMENT GMBH
A-1030 WIEN, MODECENTERSTRASSE 16

Projektleiter
Ing. Lechner eh.

Leiter Planung
Dipl. Ing. Honeger eh.

Plannummer ASFINAG
306268/1.1.5/0-526/STR/P02/E

Gezeichnet: / Datum:	ILF/MA DEZEMBER 2011	MASSSTAB	AUSFERTIGUNG	EINLAGE
Geprüft: / Datum:	ILF/MS PH DEZEMBER 2011	1:2500 1:5000/500 1:200		1.1.5
Fläche:	1.87M²			

filename: ÜLP 01 EP2011 A426 (End) Übersichtslageplan Oberfläche r03verb.dwg

DATUM: 06.Sep 2012